Grunnmynd sökkla og botnplötu mkv. 1:50

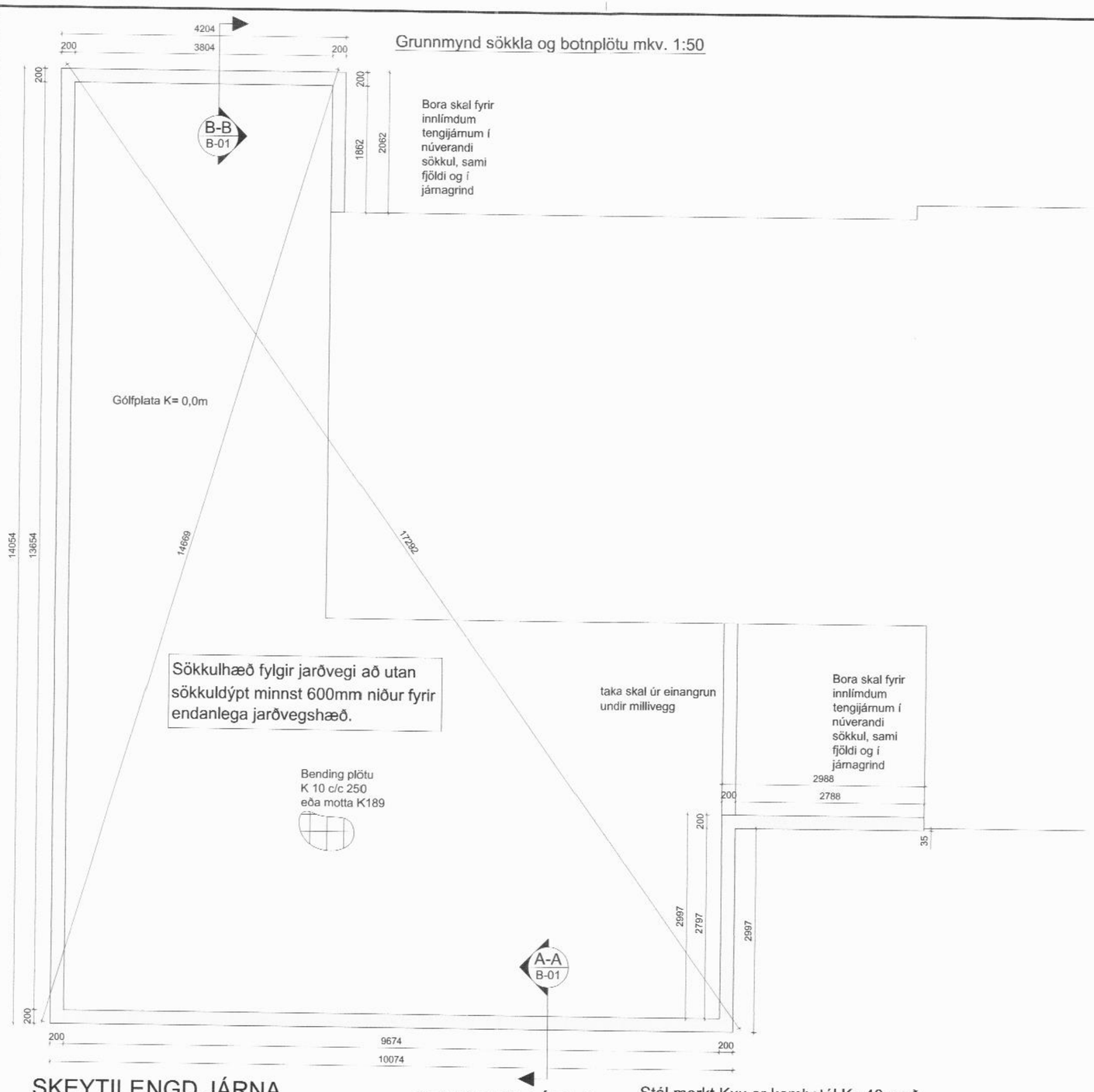

Þversnið A-A/B-01 mkv 1:20

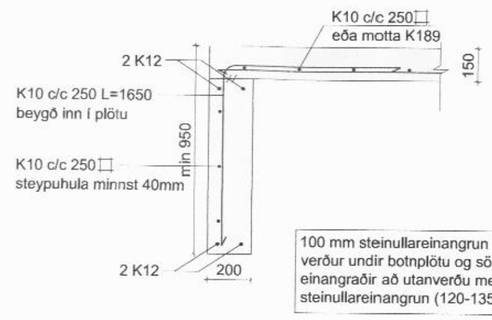

100 mm steinullareinangrun (120-135 kg/m³) verður undir botnplötu og sökklar verða einangraðir að utanverðu með 75mm steinullareinangrun (120-135 kg/m³).

Þversnið B-B/B-01 mkv 1:20

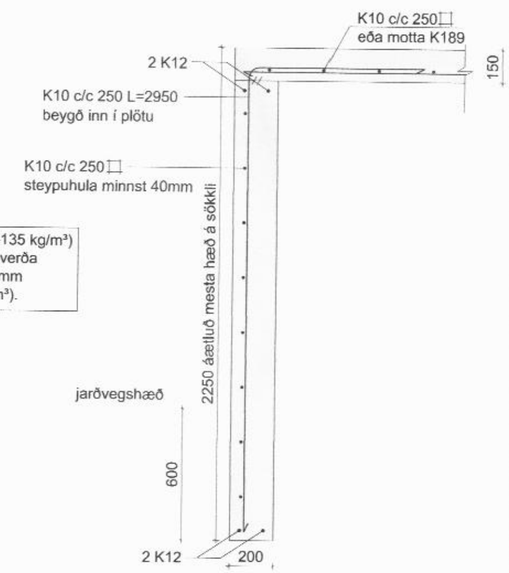

SKEYTILENGD JÁRNA

Í plötum og veggjum skal ekki skeyta meira en fjórða hvert járn í sama þversniði nema annað sé tekið fram.

Skeytilengd við víxllagningu járna skal vera minnst 40*d (d = þvermál stamgar).

Sé ekki annað tekið fram skal setja 2K12 í kringum op í plötum og veggjum er nái a.m.k. 500mm út fyrir opið.

BEYGING JÁRNA

Stál merkt Kxx er kambstál Ks 40 með skriðmörk S_f = 400 N/mm²

Bendistál í neðri brún plötu eða ytri brún veggja

Bendistál í efri brún plötu eða innri brún veggja

Beinn endi á kambstáli

Táknar sömu bendingu í báðar áttir

STEINSTEYPA

Steypa.....: C25

V/S tala.....: < 0,55

Loftinnihald.....: 5-6 %

Mesta kornastærð.....: 32 mm

Steypuhula á járnum a.m.k. 30 mm

Byggingarfulltrúi
26 08 2016
Dalvíkurbyggðar

Skýringar

Breytingar

Númer	Dags.	Skýring breytingar	Br. af

HEITI VERKS.

Steindyr - viðbygging við íbúðarhús

HEITI TEIKNINGAR

Sökklar og botnplata - járnalögn

Þversnið og sérmyndir

NAFN HÖNNUÐAR

Trausti Valur Traustason
KT. 160783-5249

Byggingatæknifræðingur B.Sc.
Syðri-Hofdölum, 551 Sauðárkrókur

ÁRITUN HÖNNUÐAR

Trausti Valur Traustason

DAGS. ÁRITUNAR

7/8/2016

MKV.	DAGS.	VERKNR.	ÚTGÁFA NR.	NR. TEIKNINGAR
1:50, 1:20	07/08/2016	0072016	1	B-01
TEIKN. TVT	REIKN. TVT	YFIRF.		