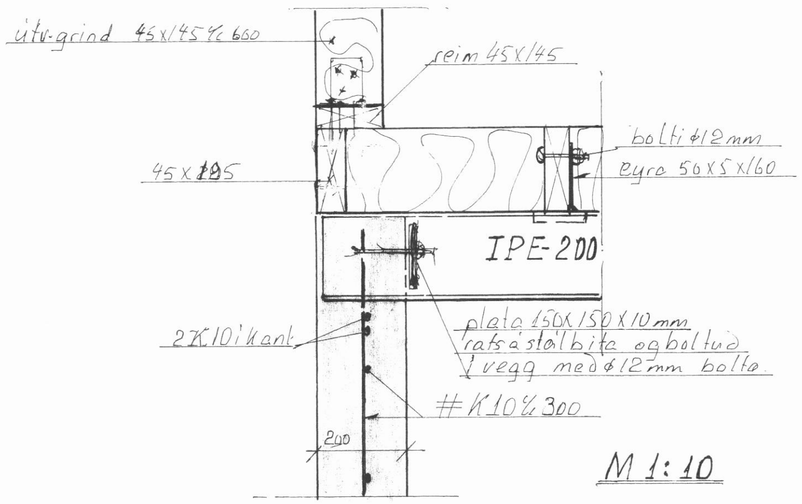

M 1:10

Frágangur stálbita við útvegg; Snið B-B:

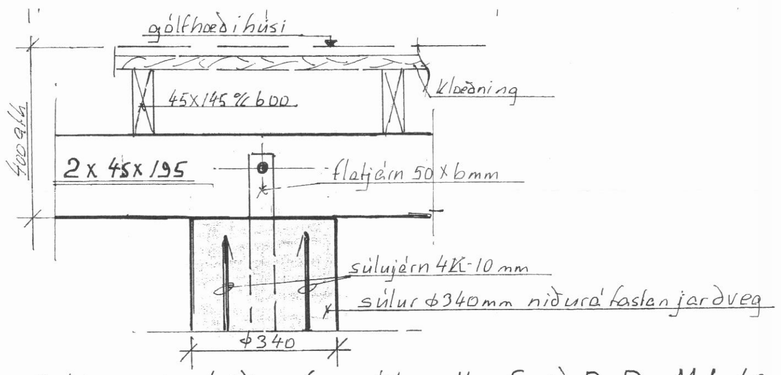

Súluundirstöður fyrir útipalla; Snið D-D; M1:10;

Frágangur gólfbita á útvegg og súlum; Snið A-A

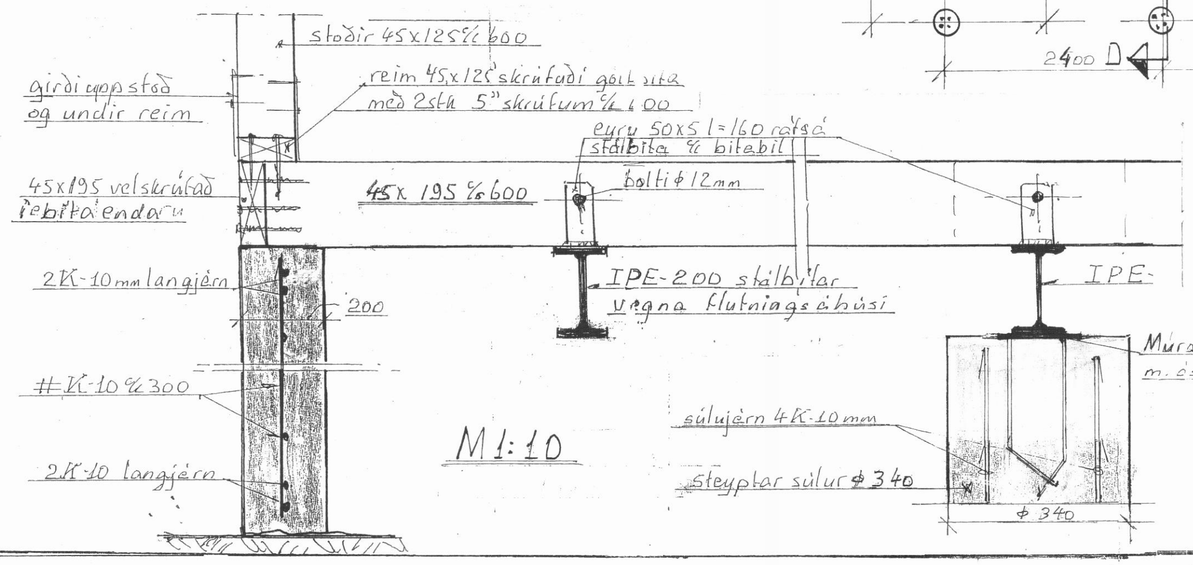

Mál og staðsetning á undirstöðu-súlum og útveggjum

Grunnmynd; M1:50

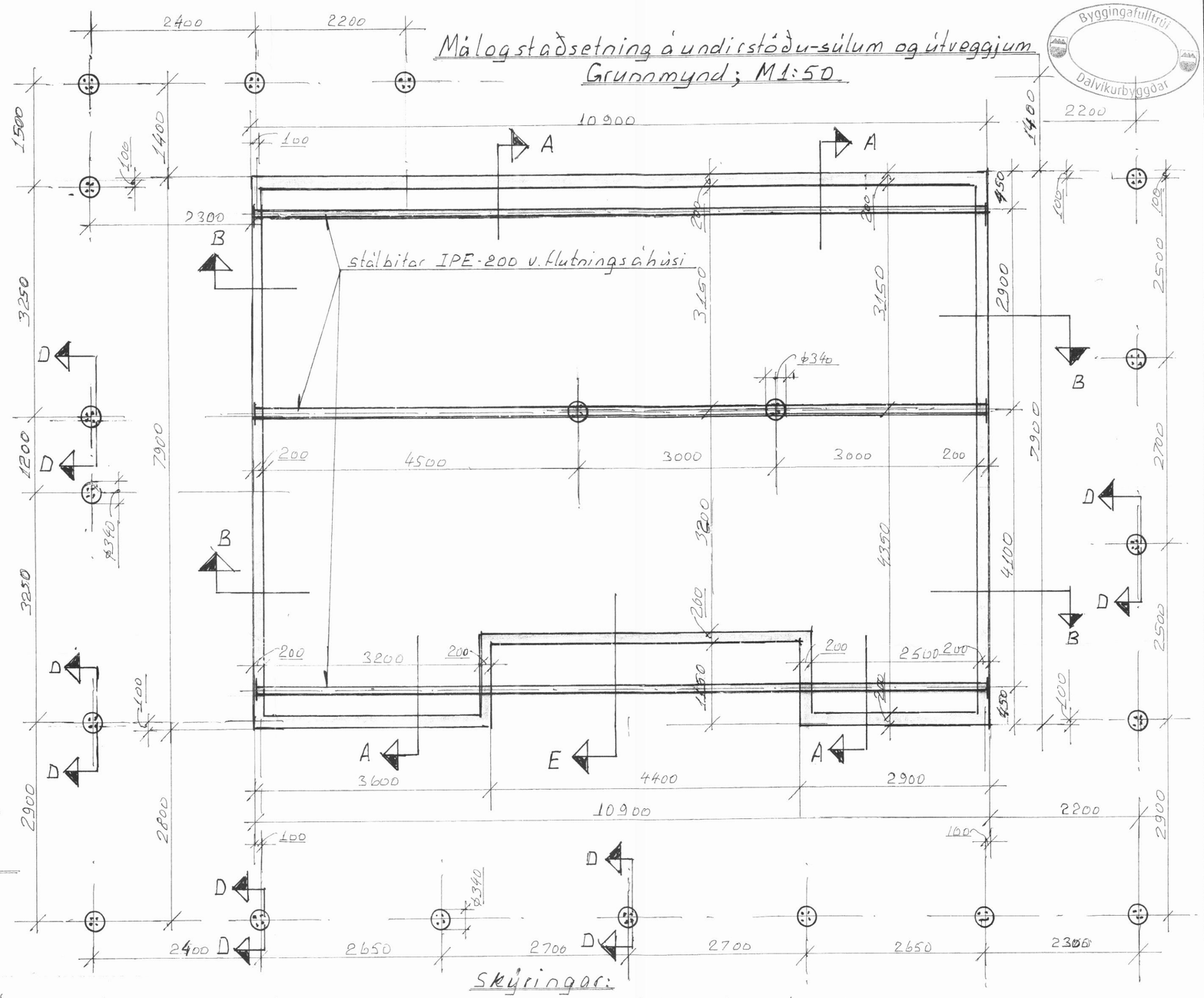

Skýringar:

Undirstöðuveggir (útveggir) og súlur séu steyptar niður á fastan óhreyfðan jarðveg eða vel lagþjappaða og bleytta fyllingu, minnst 80 cm undir væntanlegu jarðvegsyfirborði
Blöndun steypu sé S-250
K táknar KS-40 með $\sigma_j = 2000$ kP/cm²
Snið E-E Sjá bl.nr. 7-2009-02

Byggingafulltrúi Dalvíkurbyggðar

Fristundahús í landi Hamars, Dalv. byggð		
Mál og staðsetning á undirst.; Járnal. í undirstöður		
Bl. nr. 7-2009-01	M 1:50 1:10	
Á.T. Júní 2009	Birgir Ágústsson MVFÍ	s: 8406095
Birgir Ágústsson MVFÍ	101039-4049	4613813