LAGNIR Í GRUNNI 1:100

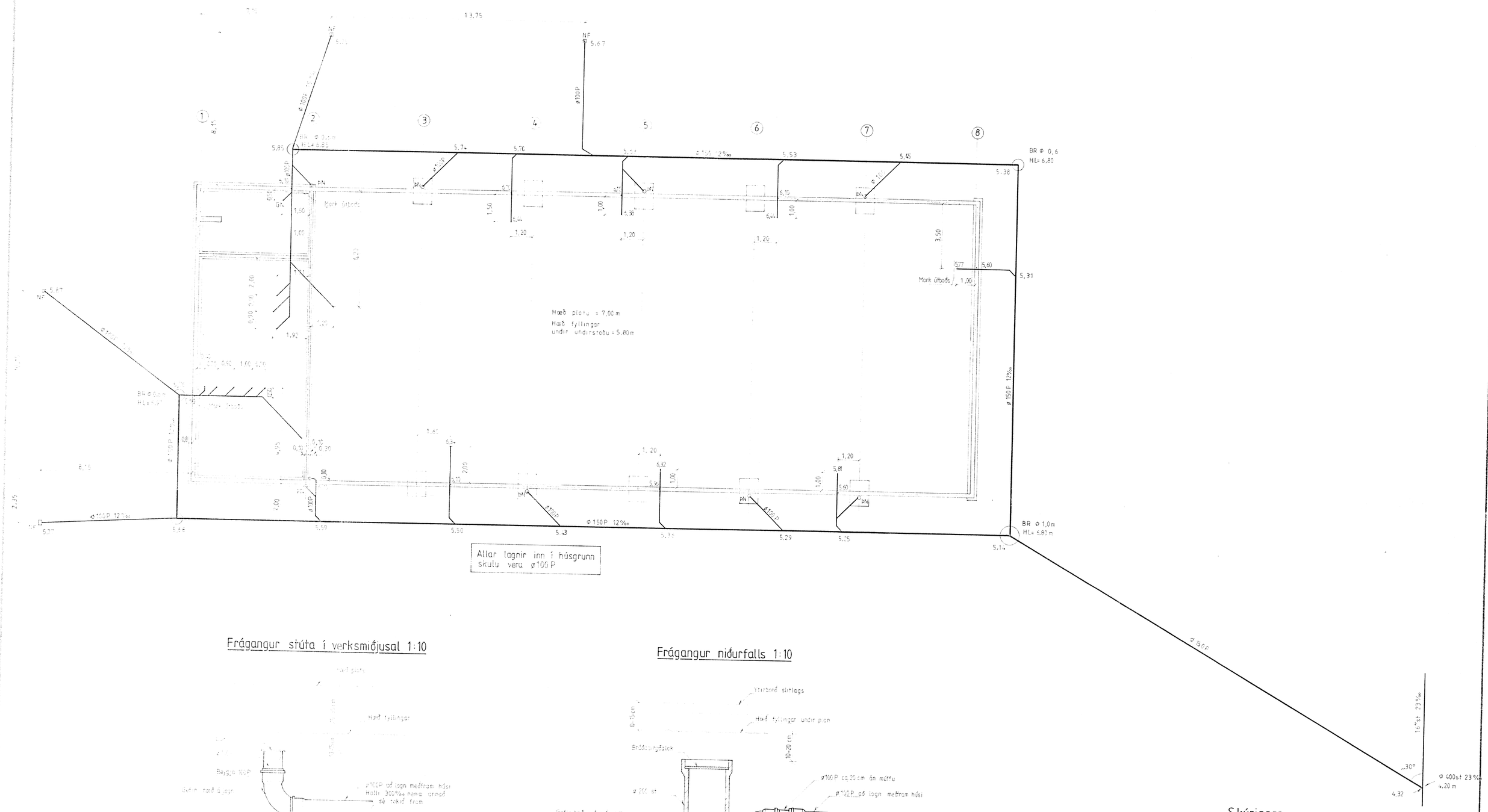

Frágangur stúta í verksmiðjusal 1:10

Frágangur niðurfalls 1:10

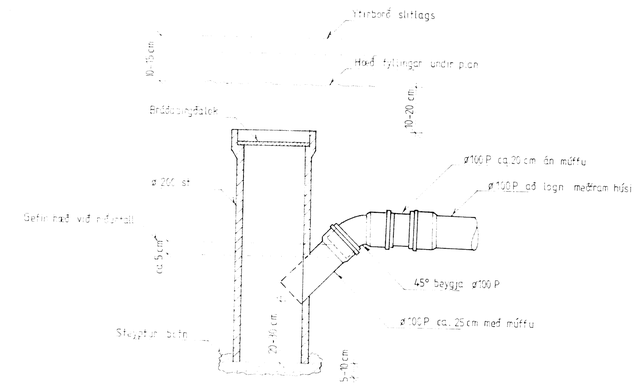

Skýringar:

ø100P 12‰	TÁKNAR FRÁRENNSLISLÖGN ÚR PVC - PLASTI 100 mm VÍÐA MEÐ 12‰ HALLA. ENGAR LAGNIR ERU GRENNRI EN ø 100 mm.
BR ø1.0	TÁKNAR BRUNN ÚR STEINSTEYPU, GERÐAN ÚR 1.0 m BRUNNHRINGJUM MEÐ 0.6 m KEILU EFST. LOK ÚR JÁRNSTEYPU SKAL FYLGJA MEÐ.
HL	TÁKNAR HÆÐ Á BRUNNLOKI.

VERKFRÆÐISTOFA SIGURÐAR THORODDSEN hf.
VERKFRÆÐIRÁÐGJAFAR FRV

SÆPLAST H.F. DALVÍK

Gunnarsbraut 12
Lagnir í grunni
Grunnmynd 1:100

Hannað	Teiknað	Yfarfarið	Samþykkt
MM.	G.h.		

Dagsetning: ag. 1986 | Verk nr. 86.510 | Teikn. nr. 21.01