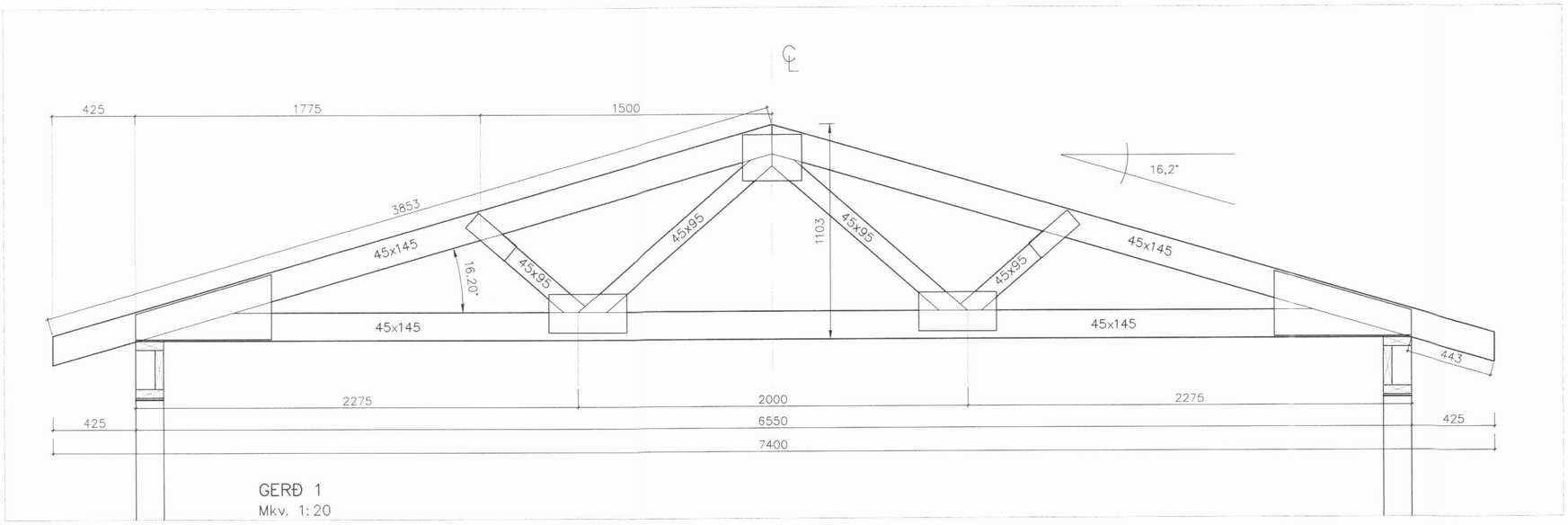

GERÐ 1
Mkv. 1:20

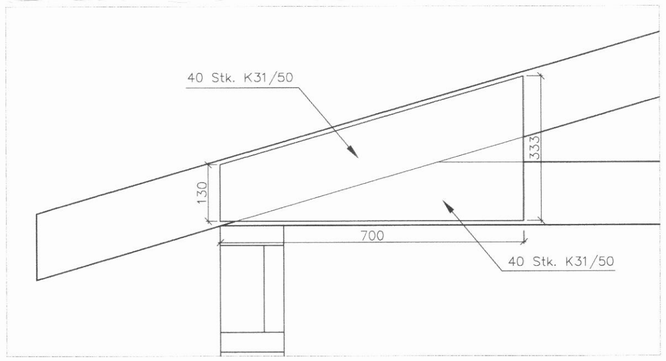

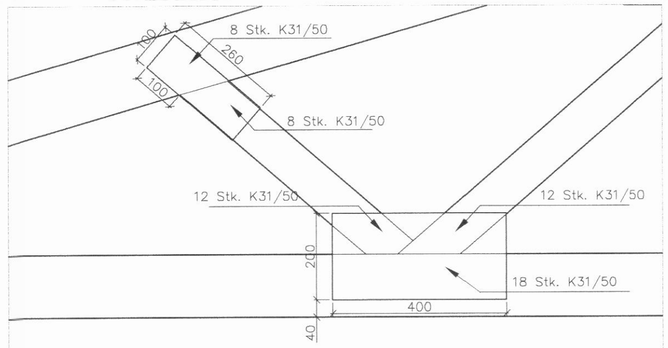

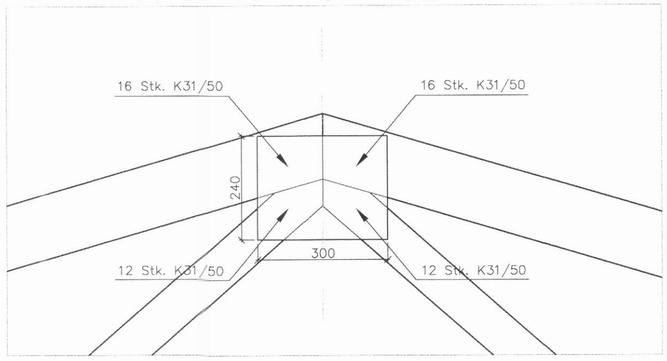

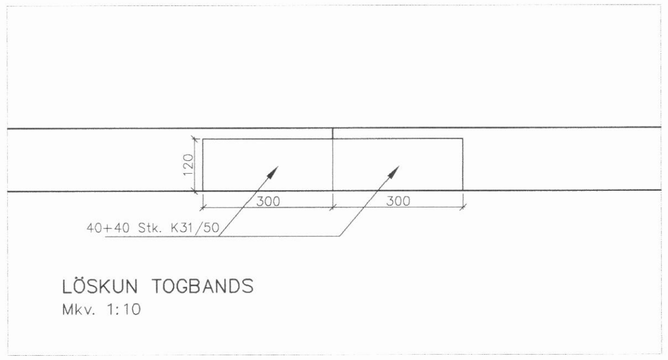

LÖSKUN TOGBANDS
Mkv. 1:10

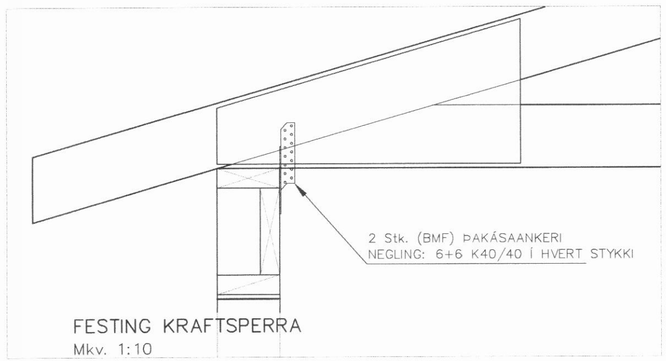

FESTING KRAFTSPERRA
Mkv. 1:10

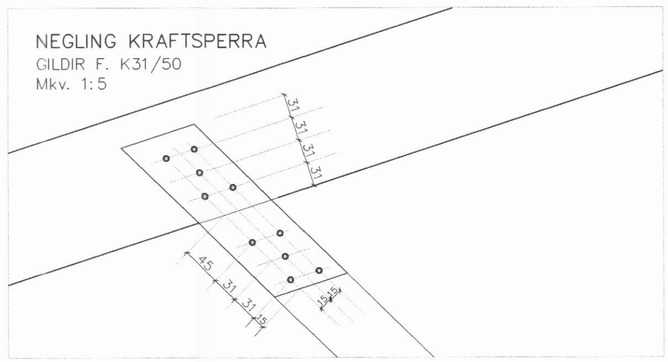

NEGLING KRAFTSPERRA
GILDIR F. K31/50
Mkv. 1:5

BYGGINGAFULLTRÚINN DALVÍK

Hnitakerfi:							
Hæðakerfi:							
Vörpun:							

VERKFRÆÐISTOFA SUÐURLANDS
AUSTURVEGI 3-5, 800 SELFOSSI, SÍMI 482 3900, FAX 482 3914

Verk: SKÓGARHÓLAR 22 DALVÍK

BURÐARVIRKI. KRAFTSPERRUR	Mkv:	1:20
DEILI	Mkv:	1:10
DEILI	Mkv:	1:5

Sambykkt: | Hannað: | Teiknað | Yfirfarið: | Dags: | Verknr: | Teikn.nr: