Sérmynd A, 1:10

Sérmynd C er samsvarandi og A nema biti yfir hurð

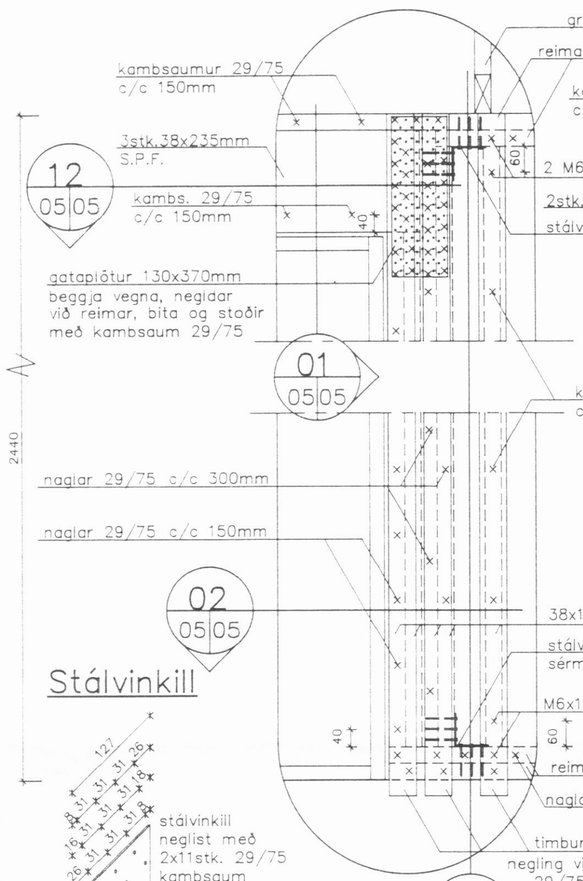

Stálvinkill

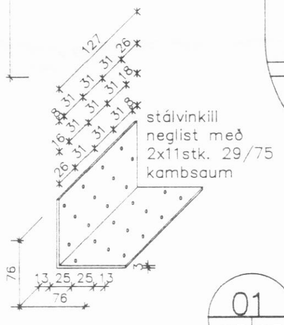

Sérmynd B, 1:10

Sérmyndir F og G eru samsvarandi og B

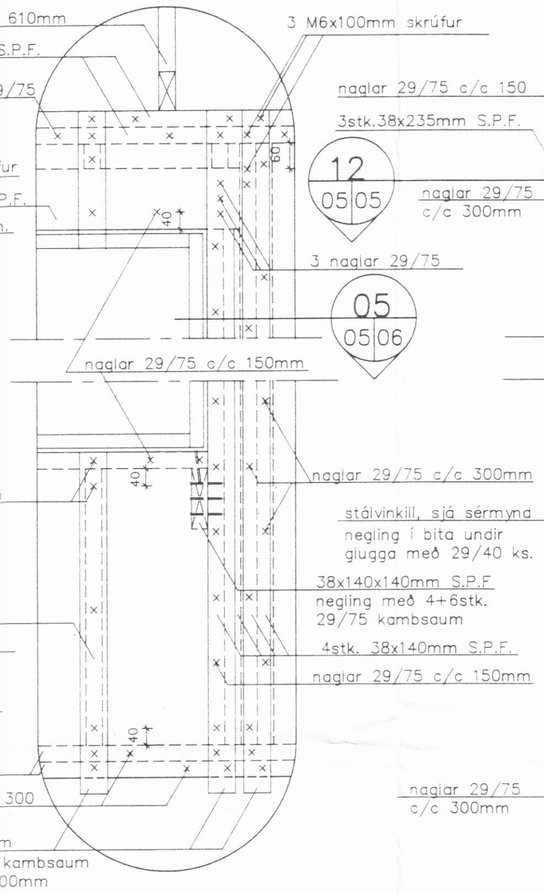

Sérmynd D, 1:10

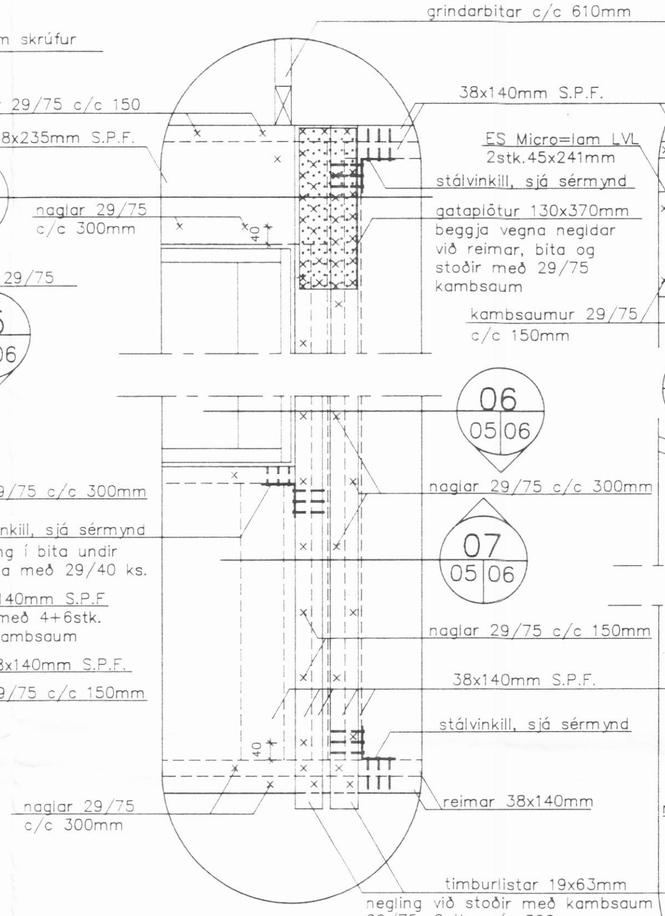

Sérmynd E, 1:10

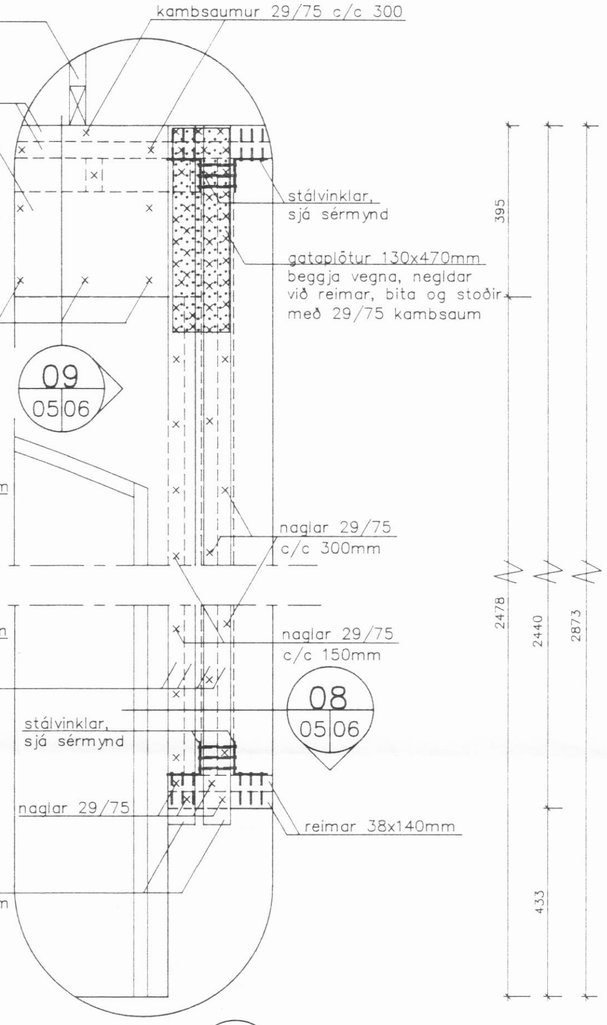

01 05|05 Snið, 1:5

Grindarbitar og festing þeirra við veggi er sýnt á teikningu nr. 07

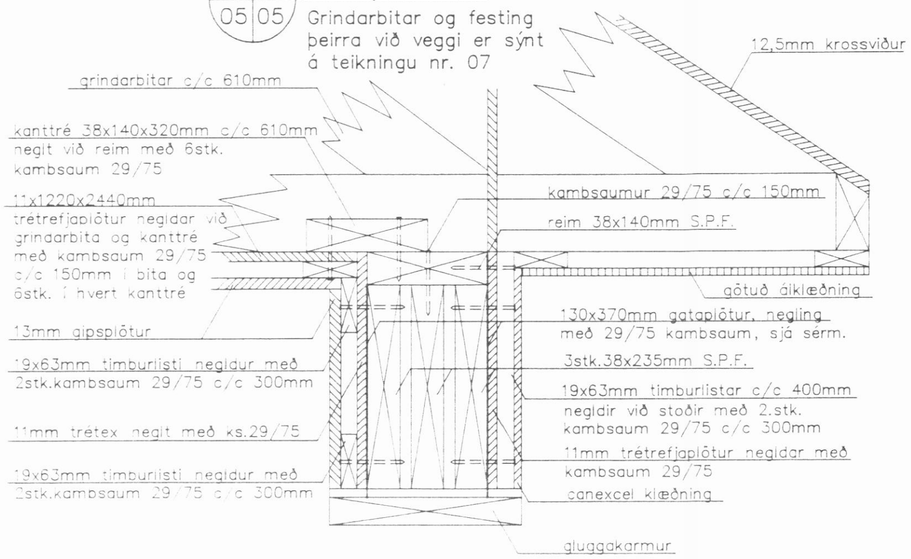

02 05|05 Section, 1:5

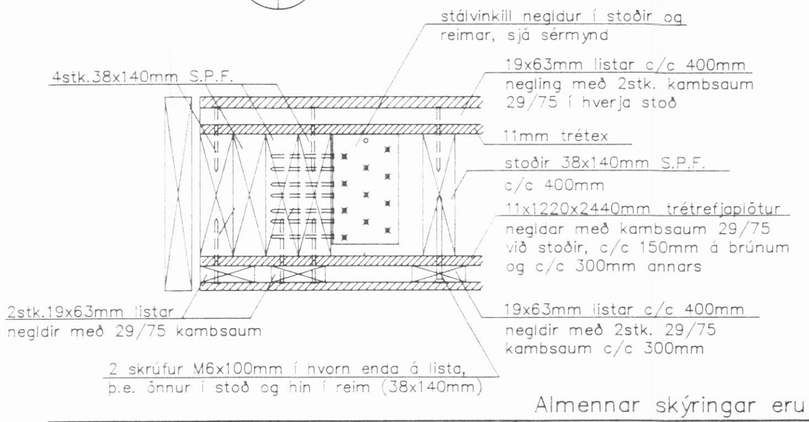

12 05|05 Snið, 1:5

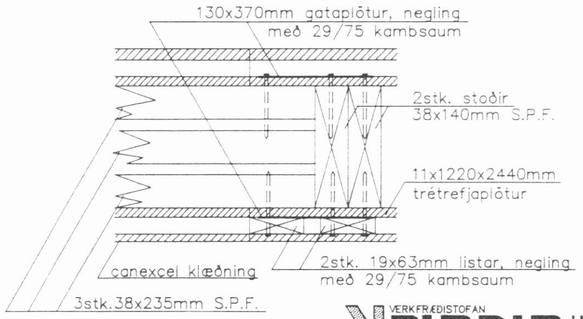

Almennar skýringar eru á teikningu nr 00

Nr.	Dags.	Breytingar

Miðtún 1, Dalvík

Húsgerð 1530 frá FERMCO Ltée í Canada

Burðarvirki

Veggir, sérmyndir og snið.

VERKFRÆÐISTOFAN BURÐUR HF
AKRASELI 31, 109 REYKJAVÍK

Teiknað:	H.H.	Dags.:	01.10.1993
Hannað:	H.H.	Mælikv.:	1:5, 1:10
Verk nr.: 150.02-B		Teikning nr.:	05