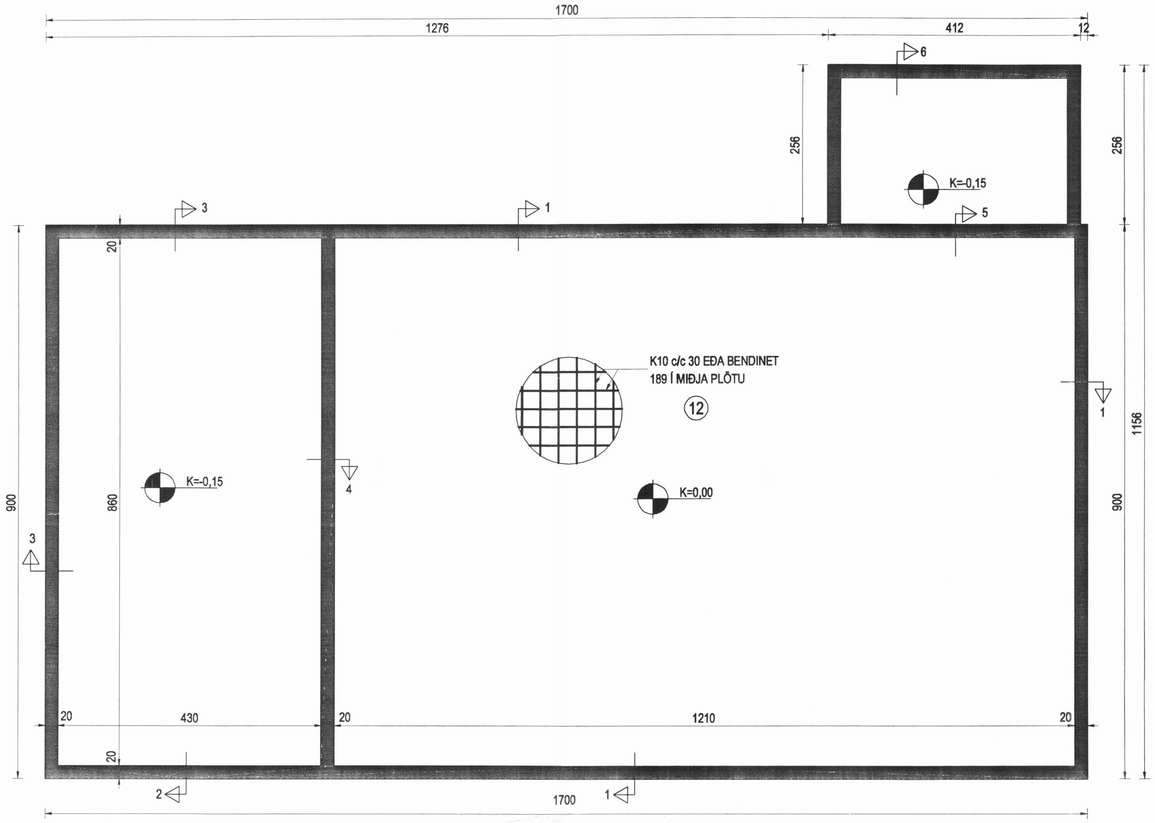

GRUNNMYND SÖKKLA
MKV. 1:50

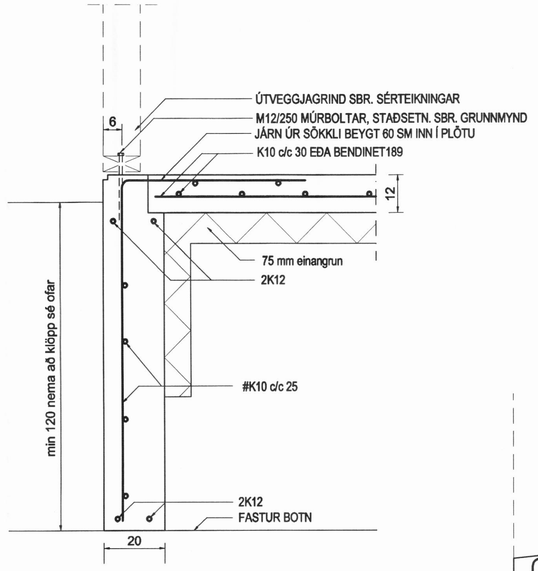

SNIÐ 1-1
Mkv. 1:10

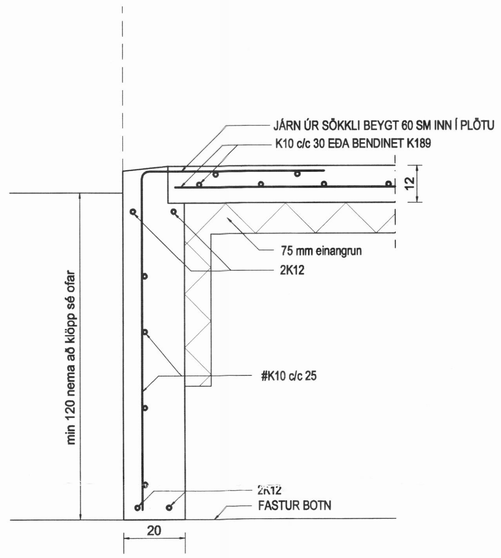

SNIÐ 2-2
Mkv. 1:10

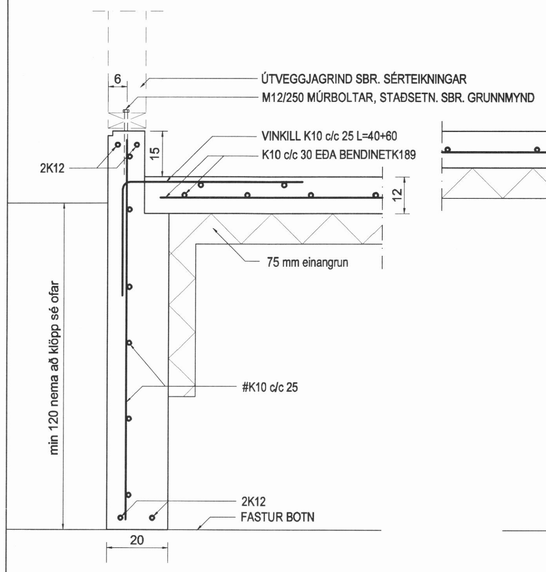

SNIÐ 3-3
Mkv. 1:10

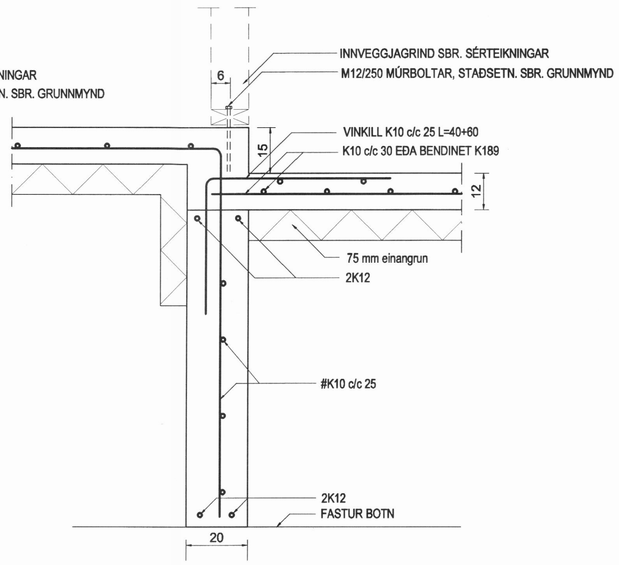

SNIÐ 4-4
Mkv. 1:10

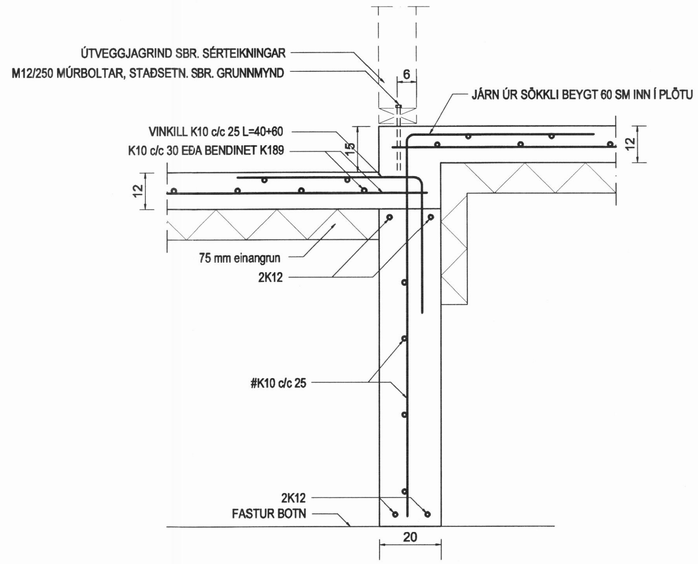

SNIÐ 5-5
Mkv. 1:10

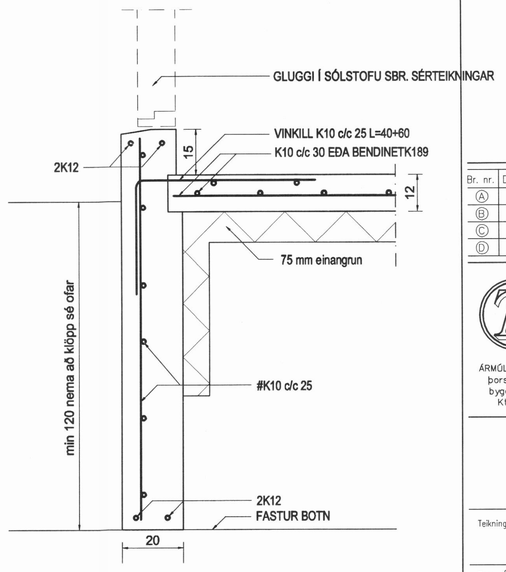

SNIÐ 6-6
Mkv. 1:10

SKÝRINGAR:

Fjarlægja skal allan lausan og lífrænan jarðveg úr hússtæði.
Grafið skal niður á fastan og óhreyfðan botn eða ósprungna klöpp.
Minnst skal grafa 1,0 m út fyrir sökkla.
Botn skal hreinsa vel áður en steypt er ofan á hann.
Innan í sökkna skal fylla með frostþolinni grúsarfyllingu.
Fyllingin skal standast eftirfarandi kröfur:
Mesta steinastærð er 10 sm
Kornadreyfitalan Cu=d60/d10 sé stærri en 6,0
Fyllingu skal þjappa með vélþjöppu. Fara skal minnst 5 umferðir með þjöppuna. Lagþykkt skal vera í samræmi við stærð þjöppu.
Við þjöppun fyllingar skal þess gætt að rakastig efnisins sé sem heppilegast m.t.t. þjöppunarinnar og skal væta efni eftir þörfum.
Við fyllingu innan í sökkla skal þess gætt að fylt sé jafnt upp með sökklum að innan og utan.
Mesta álag á botn frá sökklum er 0,25Mpa.
Binda skal saman tvö neðstu járn sökkla sem sökkulskaut skv. fyrirmælum á raflagnateikningum.
Öll önefnd mál eru í sentimetrum.
Sjá almennar skýringar á teikningu nr. 600.
Gera skal úrtök í sökkla vegna lagna í jörð sbr. teikningu nr. 701.

Br. nr.	Dags.	Af.	Breyting
A			
B			
C			
D			

TEIKNISTOFAN TORGIÐ
RÁÐGJÖF - HÖNNUN - EFTIRLIT
ÁRMÚLI 36, 108 REYKJAVÍK, SÍMI 568-8866, FAX 568-8878
Þorsteinn Friðþjófsson, byggingatæknifræðingur Kt. 211055-5299
Magnús Þ. Guðmundsson, innanhússarkitekt. Kt. 240654-5559

ÆGISGATA 5
ÁRSKÓGSSANDI
DALVÍKURBYGGÐ

Teikningarheiti: SÖKKLAR
GRUNNMYND OG SNIÐ

Dags. 20.06.2005. Kvarði 1:50/10
Hannað ÞF Teiknað ÞF Samþ.
Verknr. 05-812 Teikn.nr. 601 Breyt.nr.